스크린 데스크 조립설명서

OSD1204/OSD1404/OSD1604

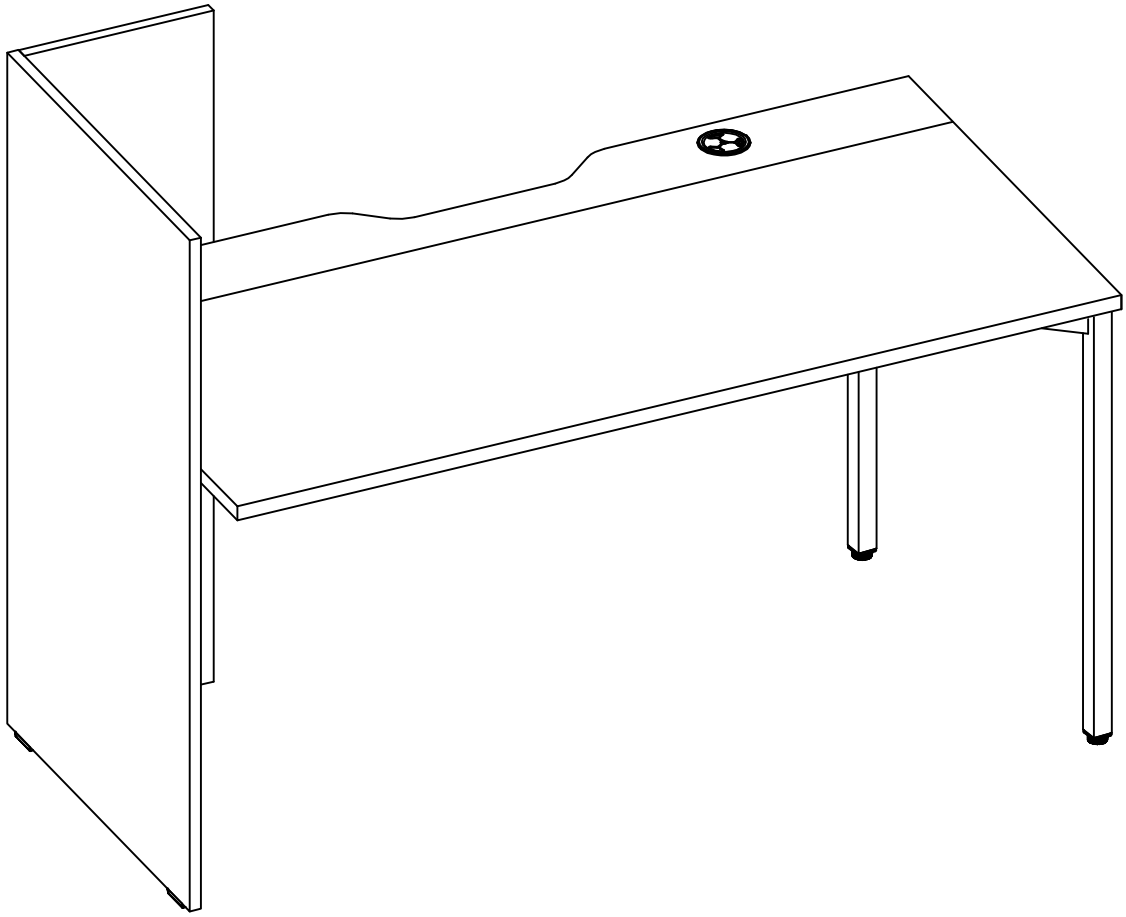

본 제품의 세부사양 및 조립방법은
지속적인 제품 개선에 의해
변경 될 수 있습니다.

*** 사용 전 꼭 읽어봐 주세요!**

코아스 제품을 구매해주셔서 진심으로 감사드립니다
고객님의 안전한 사용/취급/관리를 위해 다음과 같이 안내드리니 꼭 참고하셔서 주의 부탁드립니다.

<경고>

1. 제품을 밟고 올라서지 마십시오. - 전도되어 상해를 입을 수 있습니다.
2. 제품 위에 무거운 물건을 올리지 마십시오.
 - 파손의 원인이 되며, 상해를 입을 수 있습니다.
3. 경사지거나 불안정한 장소에서 사용하지 마십시오.
 - 전도 또는 파손되어 모서리에 부딪히거나 상해를 입을 수 있습니다.
4. 의자에 2인 이상 앉지 말며, 체중 115kg 이상인 사람은 주의하십시오.
5. 선반의 경우, 합계 26kg 초과의 하중을 적재하지 마십시오.
6. 수납가구의 경우, 187kg 이상의 하중을 적재하지 마십시오.
7. 전기스토브 등 화기 근처에서 사용하지 마십시오 .
 - 화제의 원인이 되며, 상해를 입을 수 있습니다.
8. 임의 분해, 설치, 무리한 이동 등 난폭한 취급 또는 용도 이외의 사용은 하지 마십시오.
 - 파손 및 사고의 원인이 됩니다.
9. 가구에서 떨어지거나 넘어져서 상해를 입지 않도록 주의하십시오.

<취급시 주의사항>

1. 설치 보관 장소는 직사광선, 열, 습기를 피해 주십시오.
2. 많이 더러워졌을 때 천과 엷은 중성세제로 닦은 후 세제와 습기를 제거해 주십시오.
 (신나, 벤젠 등 탈색 우려 세제는 사용하지 마십시오.)
3. 폼알데하이드 및 휘발성 유기 화합물(VOCs)이 방출될 수 있는 제품은 인체에 유해할 수 있으니 환기가 잘 되는 공간에서만 사용하십시오.
4. 열쇠 잠금장치 사용에 무리한 힘을 가하지 마십시오.
5. 이동 설치시 모서리에 부딪혀 다칠 수 있으니 주의 하십시오.
6. 도어 개폐시, 제품의 틈, 경첩에 신체 또는 의류 등이 끼지 않도록 주의 하십시오.
7. 옮길 때는 끌지 말고 들어서 이동하여 수평을 유지하십시오.
8. 뜨거운 주전자 등 가열된 물건을 직접 놓지 마시고, 예리하거나 단단한 물건으로 표면에 충격을 주지 마십시오.

언제나 고객만족을 위해 최선을 다하는 코아스가 되겠습니다.

감사합니다.

COAS

구성 부품

책상 상판

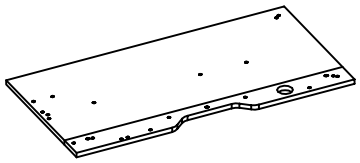

X1

중앙 프레임

X1

책상 다리 - L형

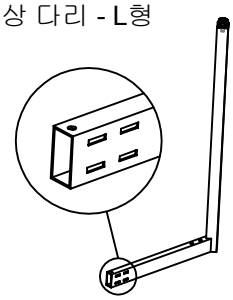

X1

책상 다리 - R형

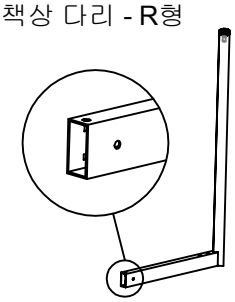

X1

책상 브라켓

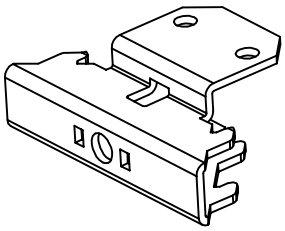

X1

볼트 가이드

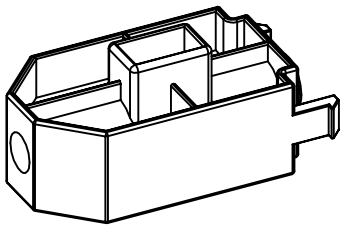

X1

배선덕트

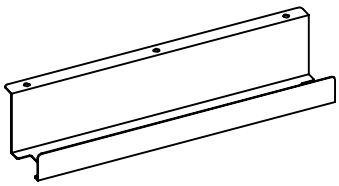

X1

전선 홀 캡

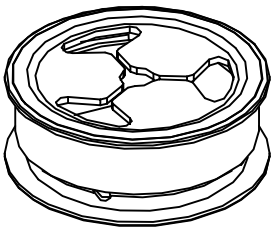

X1

사이드 스크린 측판

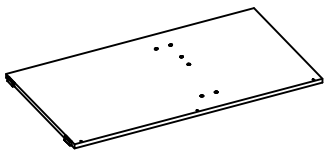

X1

사이드 스크린 후판

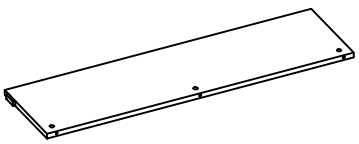

X1

사이드 스크린 브라켓 A

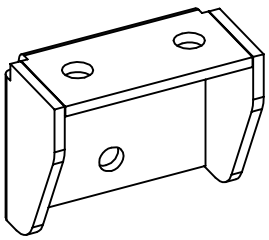

X1

사이드 스크린 브라켓 B

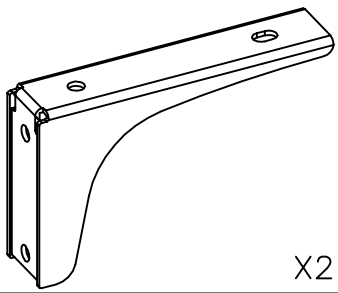

X2

미니픽스볼트

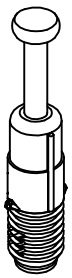

X3

미니픽스하우징

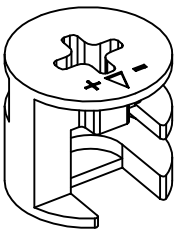

X3

평머리 렌치 볼트

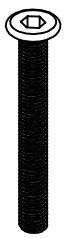

M6X55

X6

구성 부품

평머리 렌치 볼트

M6X15
X14

평머리 렌치 볼트

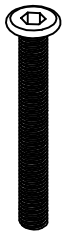

M6X80
X1

육각머리 렌치 볼트

M6X15
X4

바인딩 시스템 나사

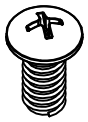

ø6.5X15
X2

십자 드라이버 별도 필요

본 형상은 1400형 L형 기준입니다.
R형의 경우 조립설명서 대칭으로 조립됩니다.
L / R형 기준 : 앉은 자리에서
사이드 스크린이 좌측일 경우 L 형입니다.

공기정화기

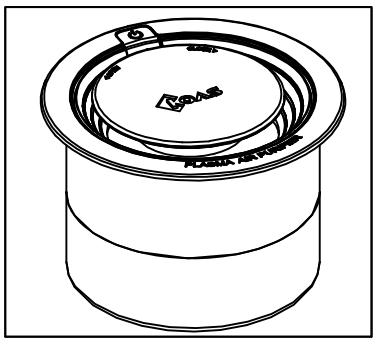

무선 충전기

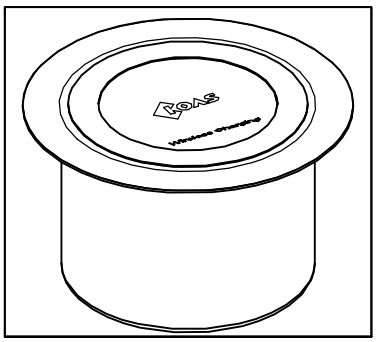

별도 구매 후 교체 가능

1.그림과 같이 상판에 중앙 프레임을 평머리 렌치 볼트를 이용하여 고정합니다.

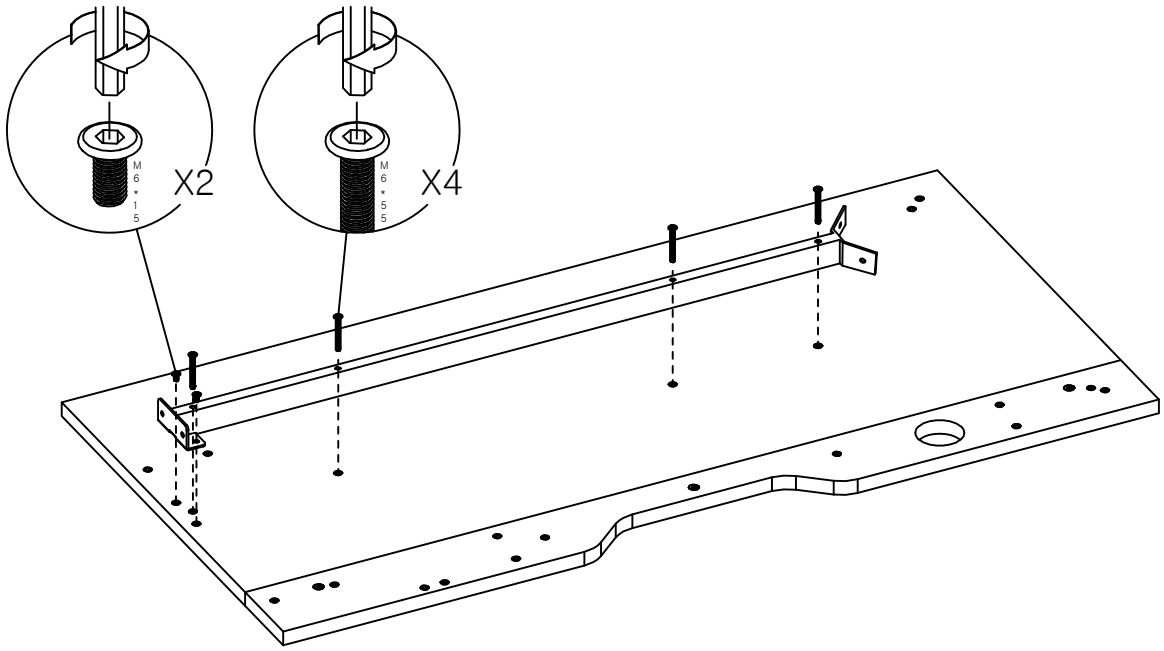

2.그림과 같이 상판에 책상 다리를 느슨하게 고정합니다.

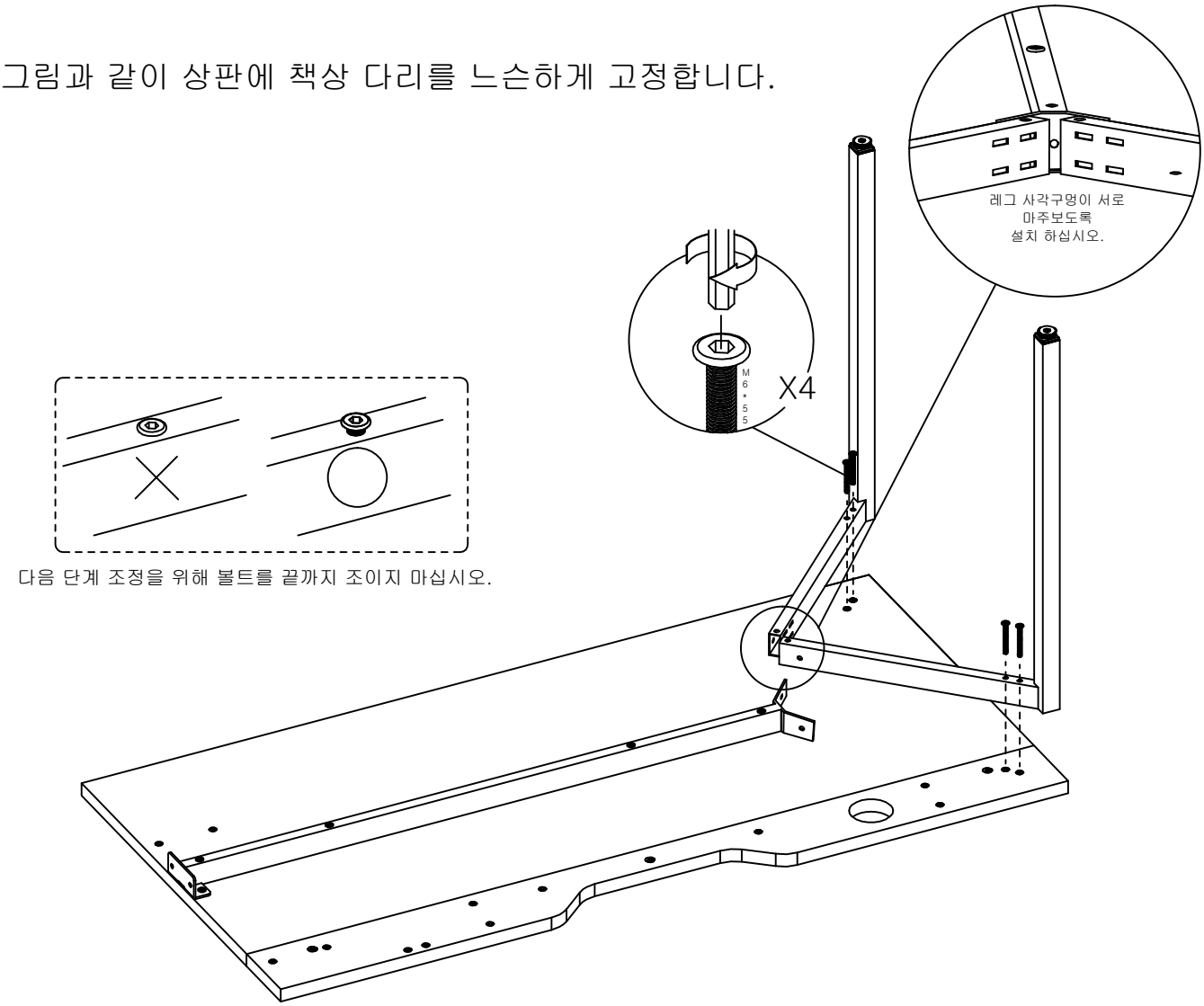

3.그림과 같이 책상 브라켓에 볼트가이드를 삽입 합니다.

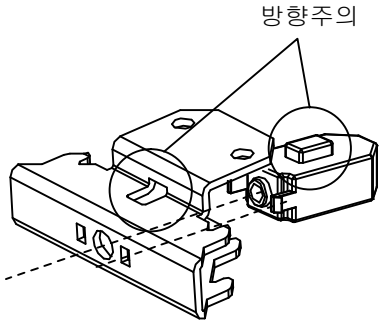

위아래 방향을 주의해 일치
시켜 놓습니다.

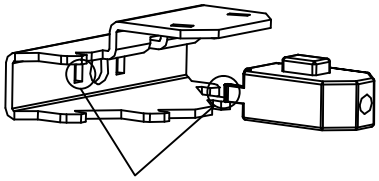

플라스틱 돌출부가 브라켓
사각 홈에 삽입합니다.

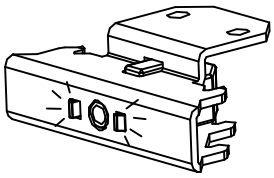

'딸깍'소리와 함께 밀착되면
결합이 완료됩니다.

4.그림과 같이 조립된 책상 브라켓을
책상 다리에 렌치볼트를 이용하여 고정합니다.

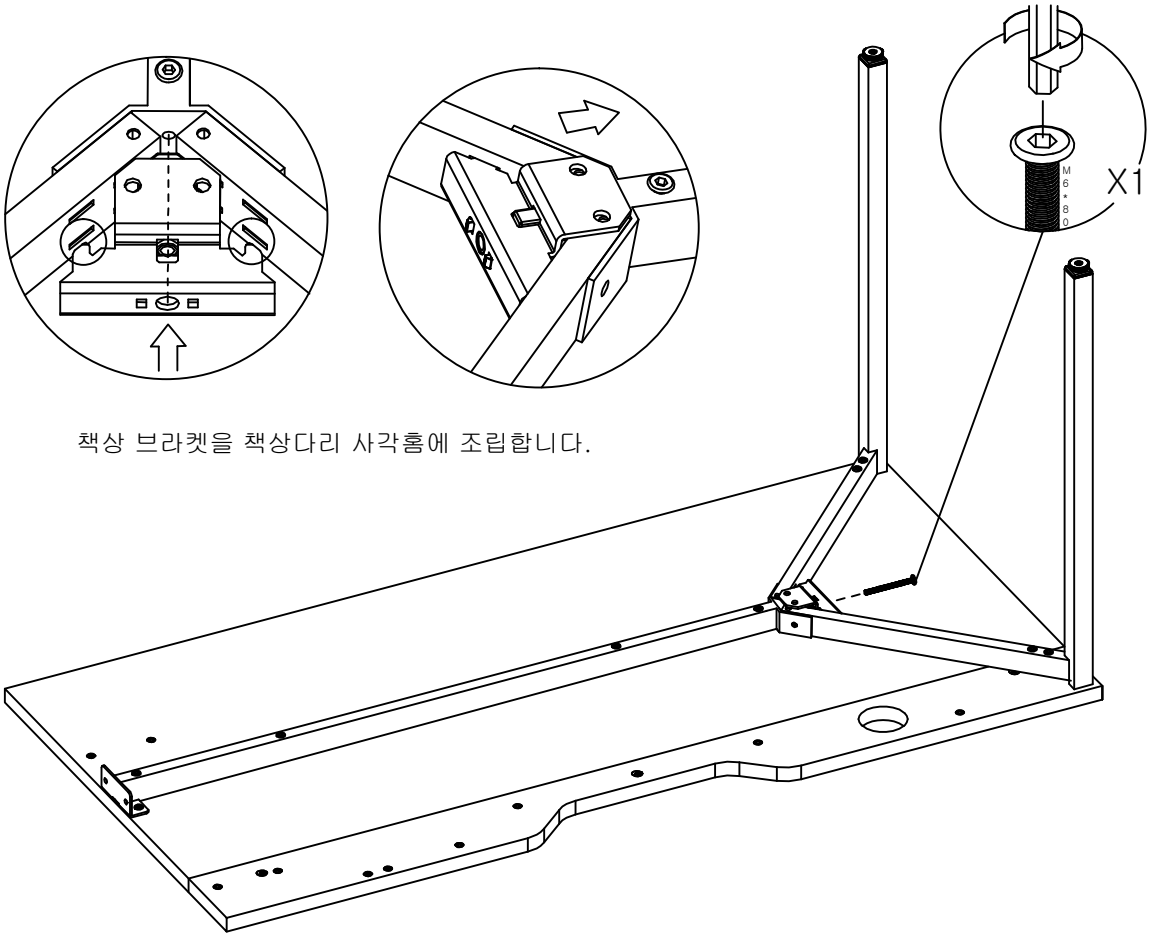

책상 브라켓을 책상다리 사각홈에 조립합니다.

5.그림과 같이 책상 브라켓 볼트 및 2번에서
느슨하게 고정한 책상 다리부 볼트를 고정 합니다

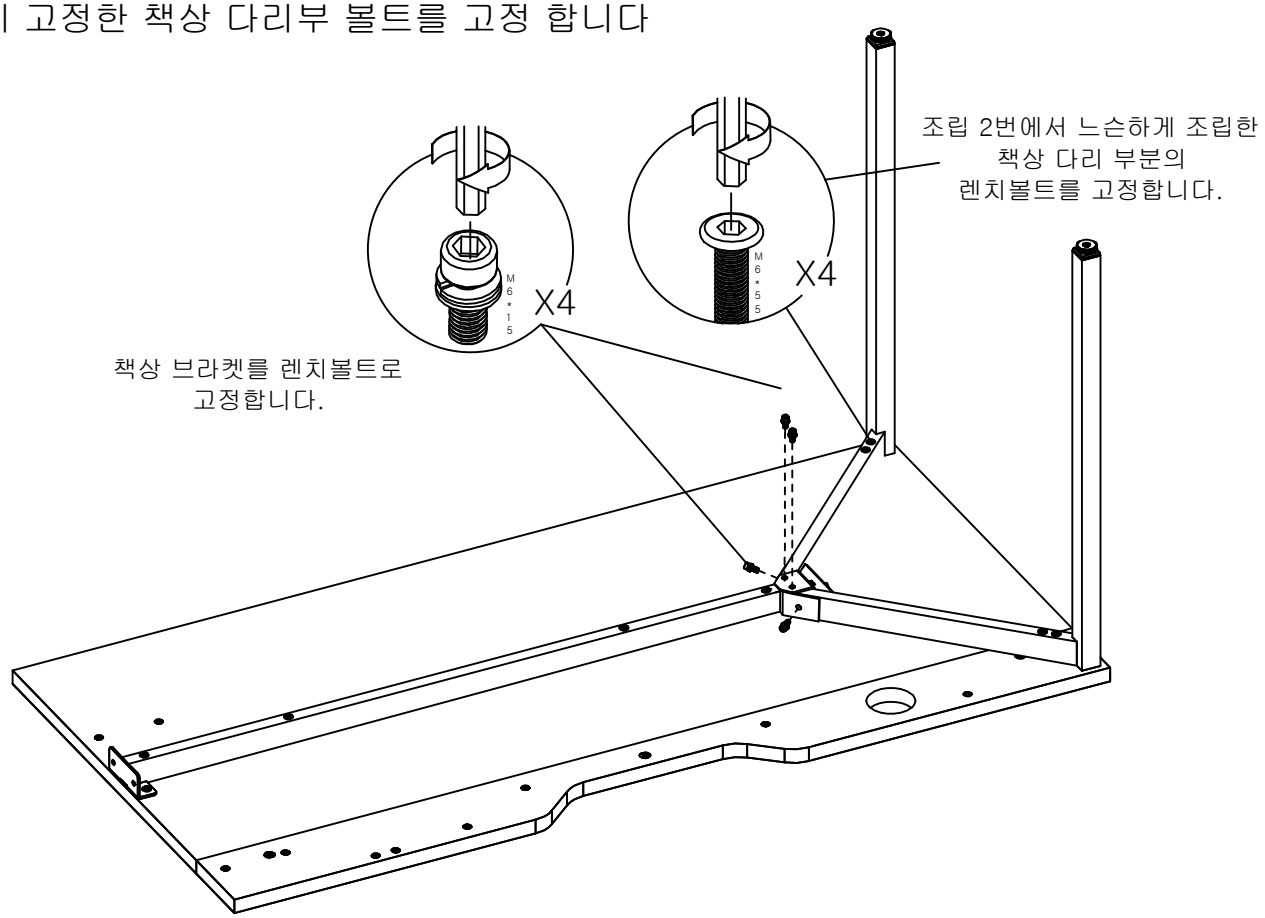

6.그림과 같이 책상 상판에 배선덕트를 조립합니다.

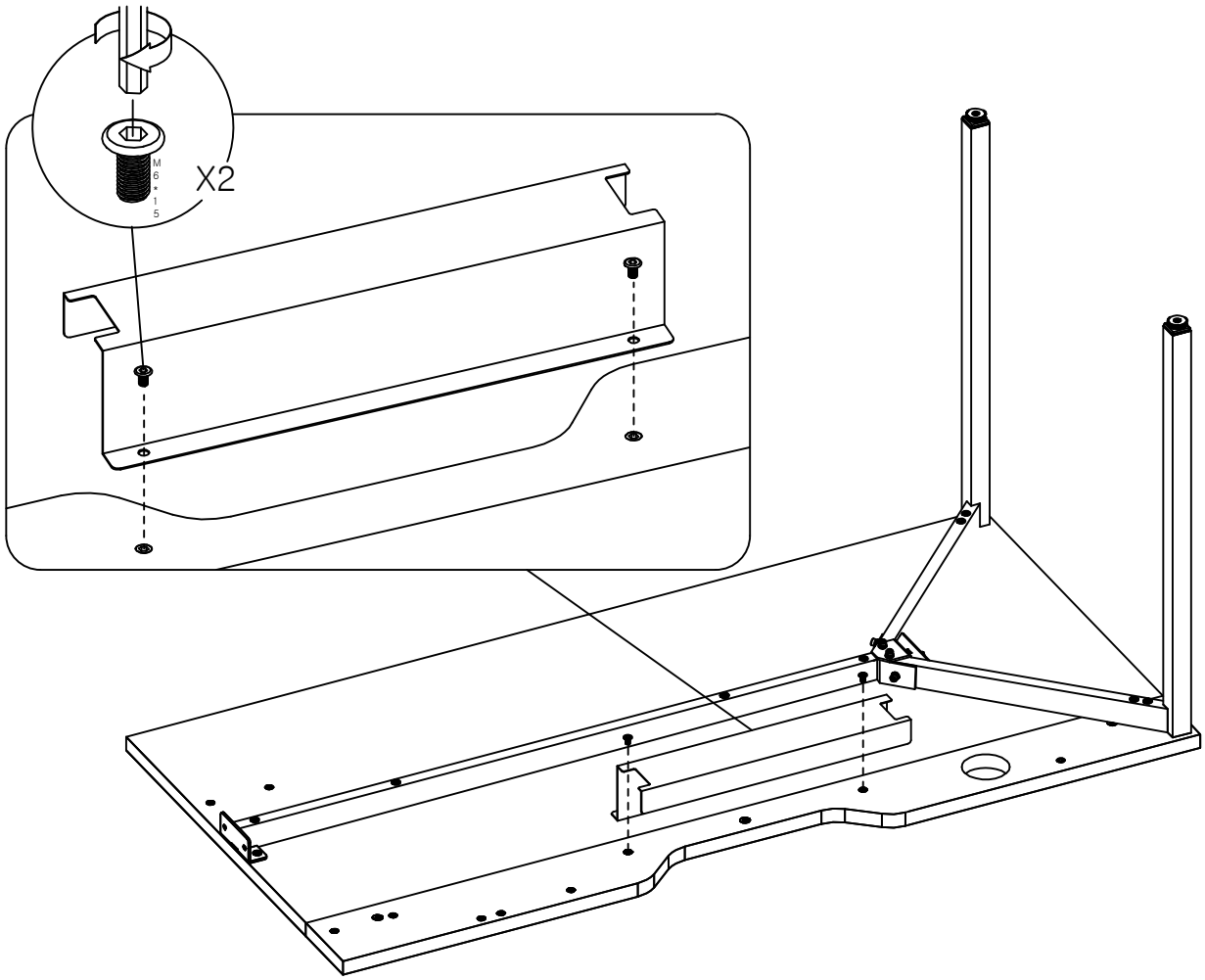

7.그림과 같이 사이드 스크린 측판에 미니픽스볼트를 삽입 합니다.

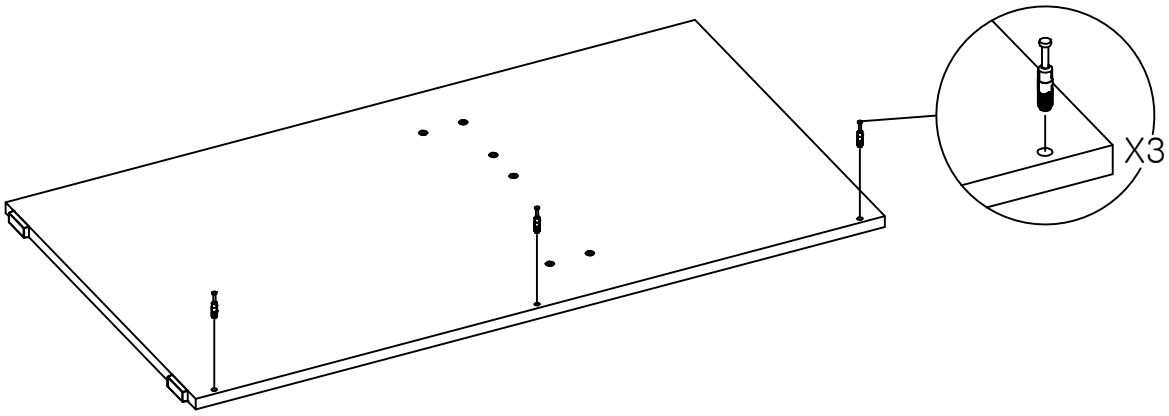

8.그림과 같이 사이드 스크린 후판에 미니픽스 하우징을 삽입 합니다.

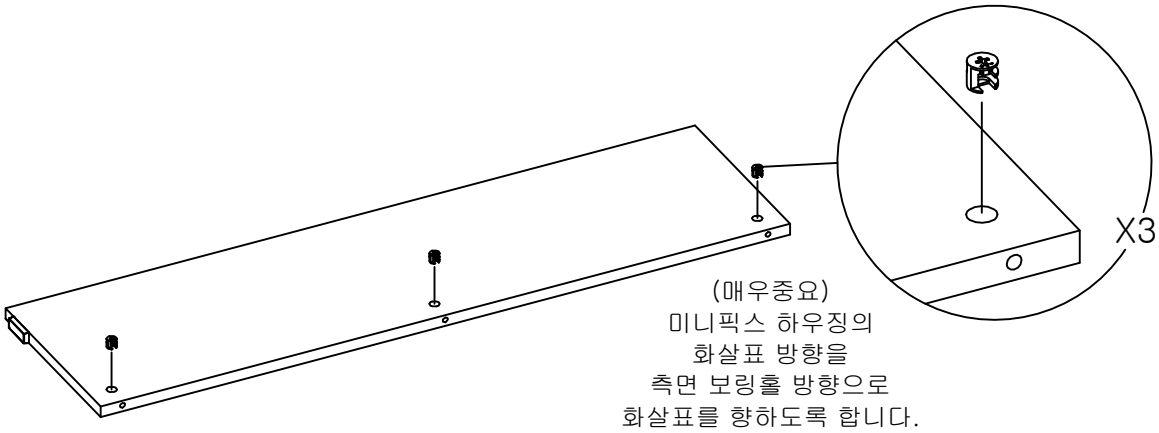

9.그림과 같이 사이드 스크린 측판과 후판을 미니픽스를 이용하여 고정 합니다.

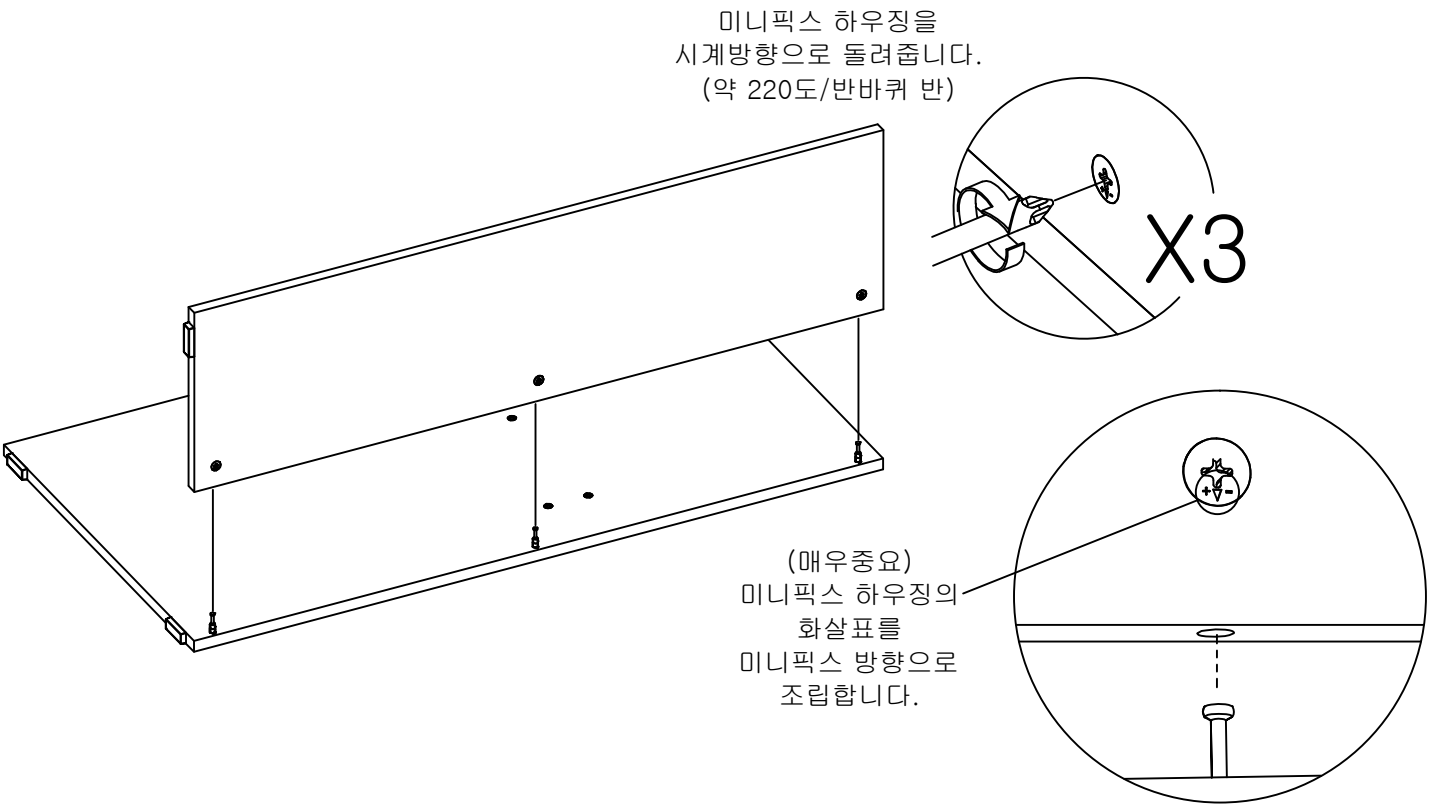

10.그림과 같이 조립된 사이드 스크린에 책상 브라켓 A / B를 조립합니다.

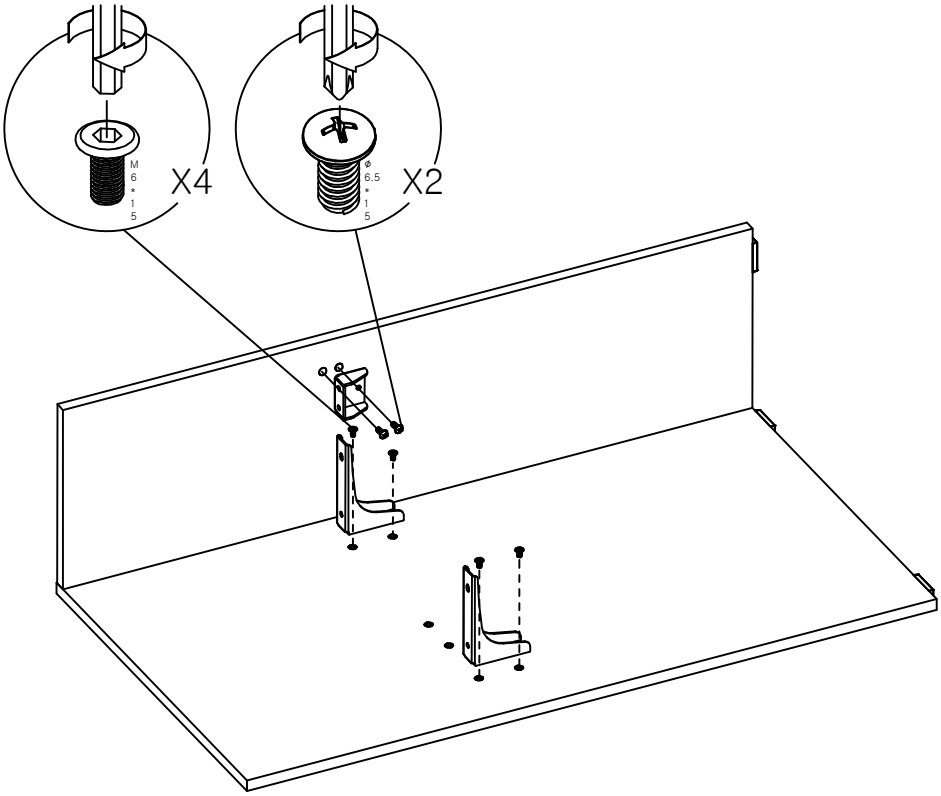

11.그림과 같이 사이드 스크린을 세웁니다.
조립된 책상상판을 올린 후 조립하여 줍니다.

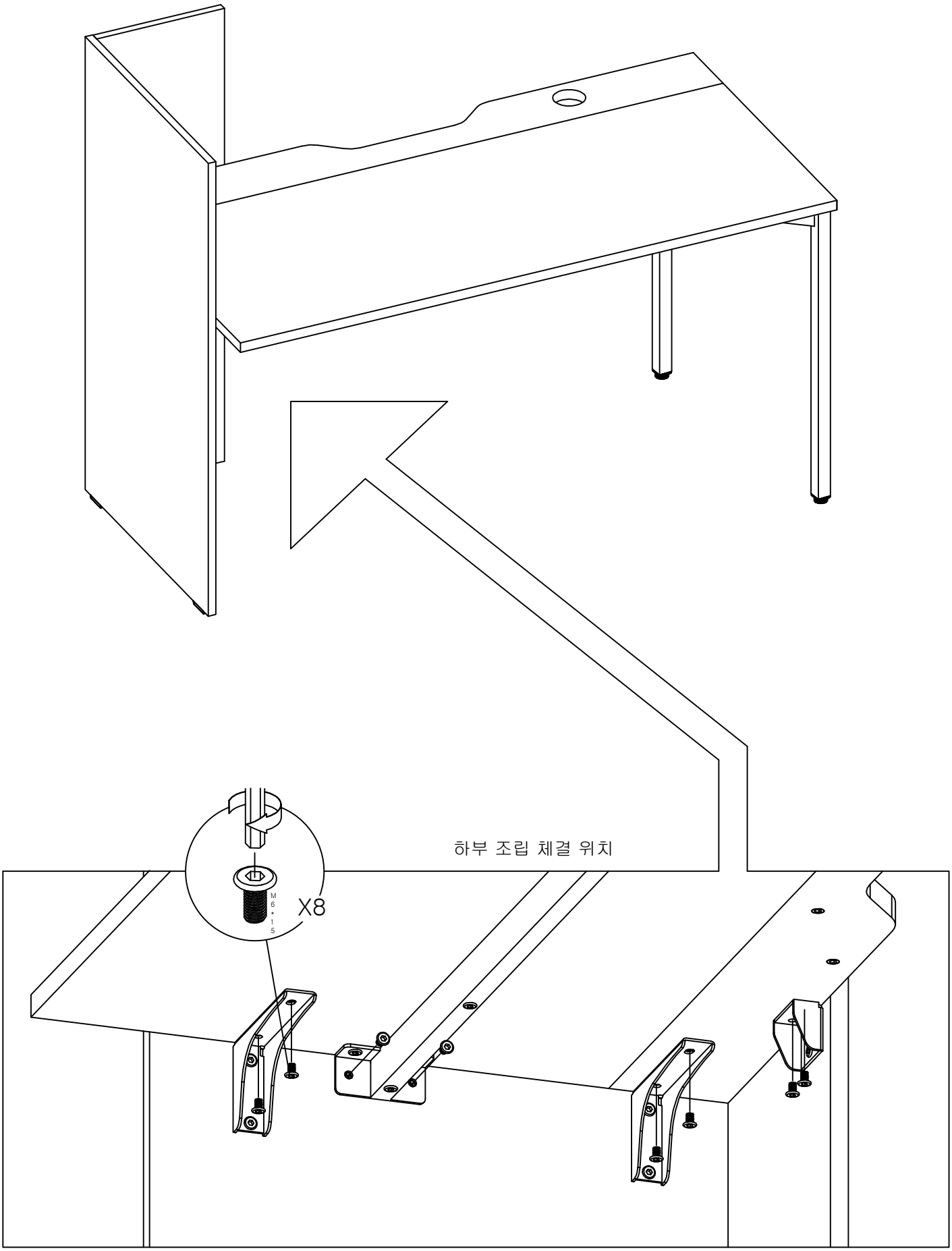

12.그림과 같이 책상을 뒤집은 후 상판 홀에 전선 홀 캡을 조립합니다.
(공기정화기 및 무선충전기로 교환 가능합니다) *별도구매

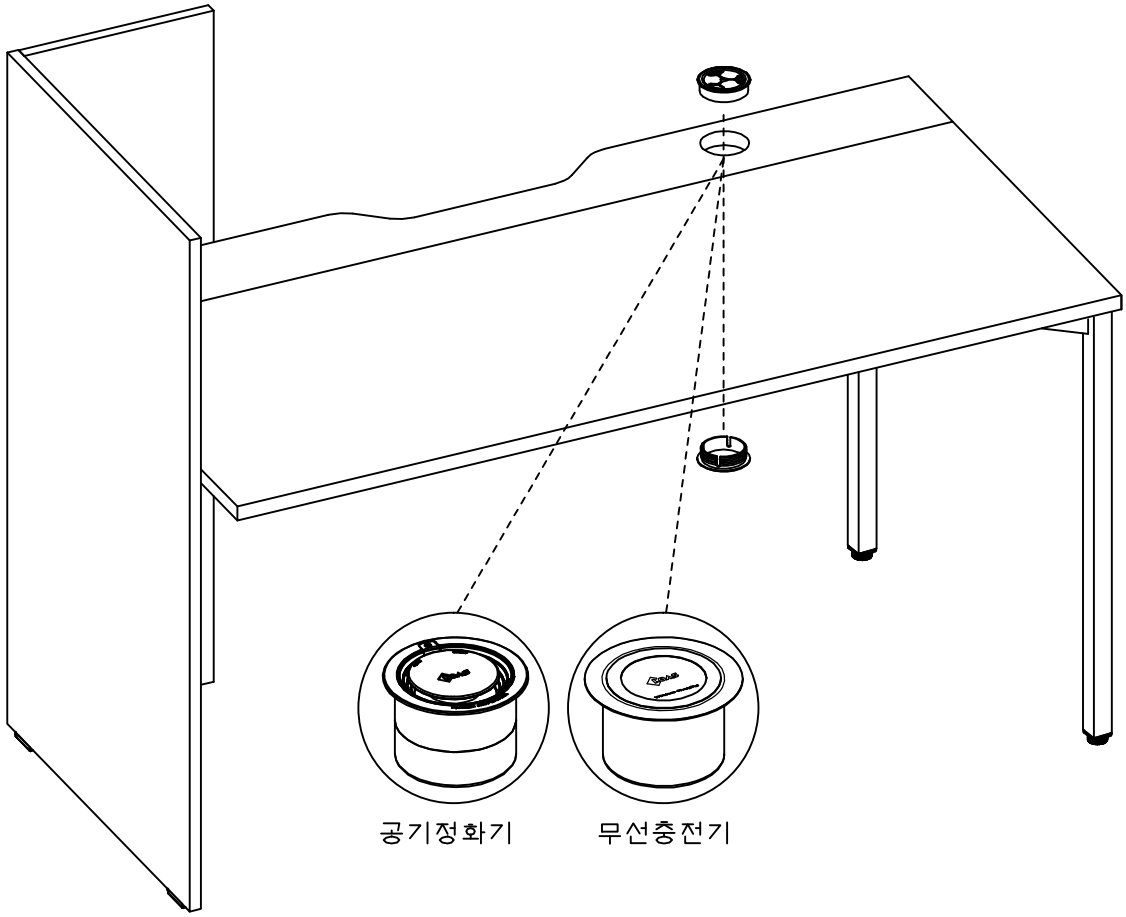
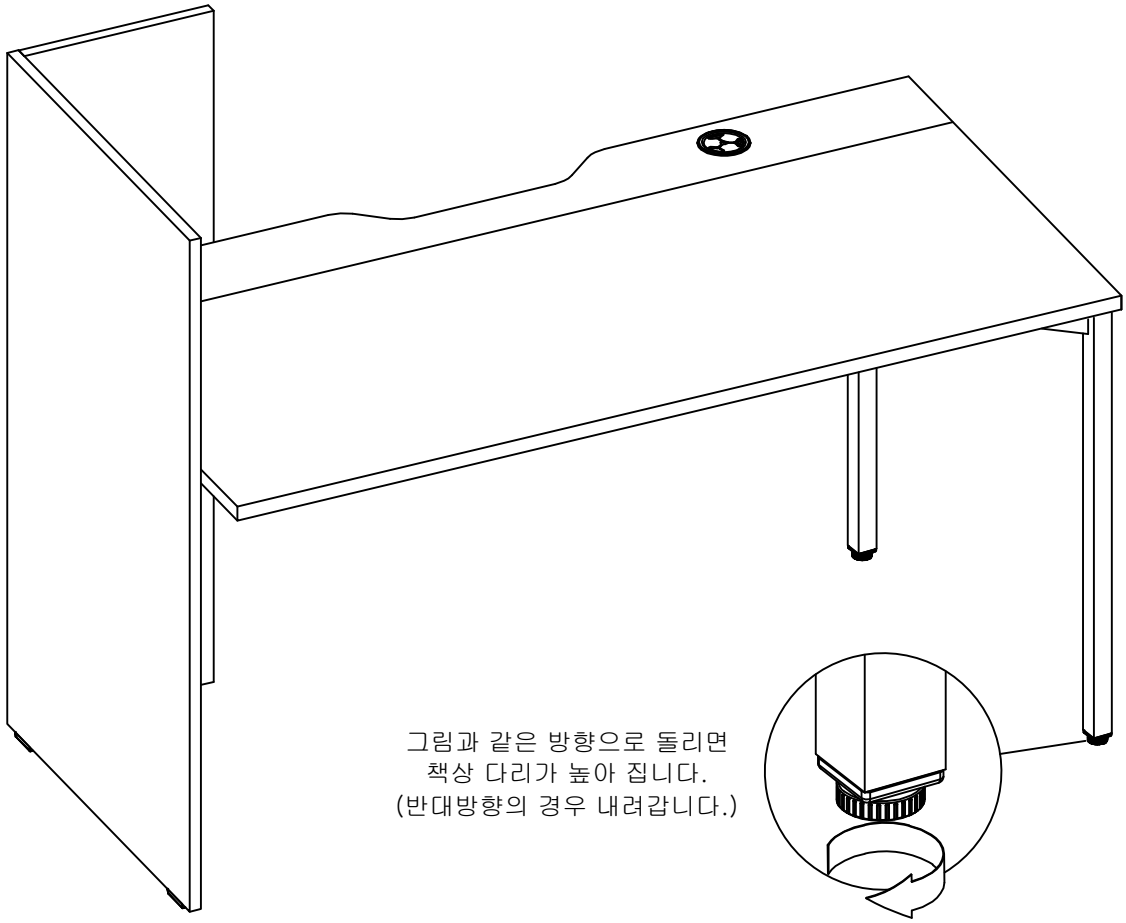
13.그림과 같이 책상다리의 높이조절볼트를 이용하여
바닥과 수평을 맞춘 후 조립을 종료 합니다.